CG12-90x96 Stork: 100 .... 5850 mm - (İçten Makaralı, Kayışlı)
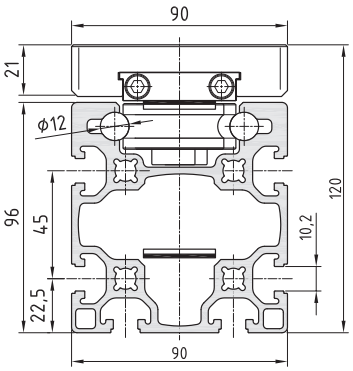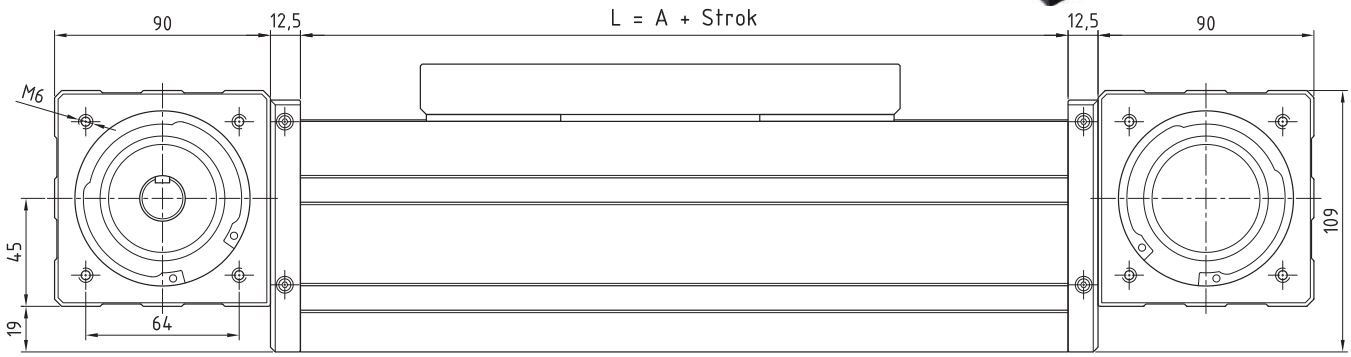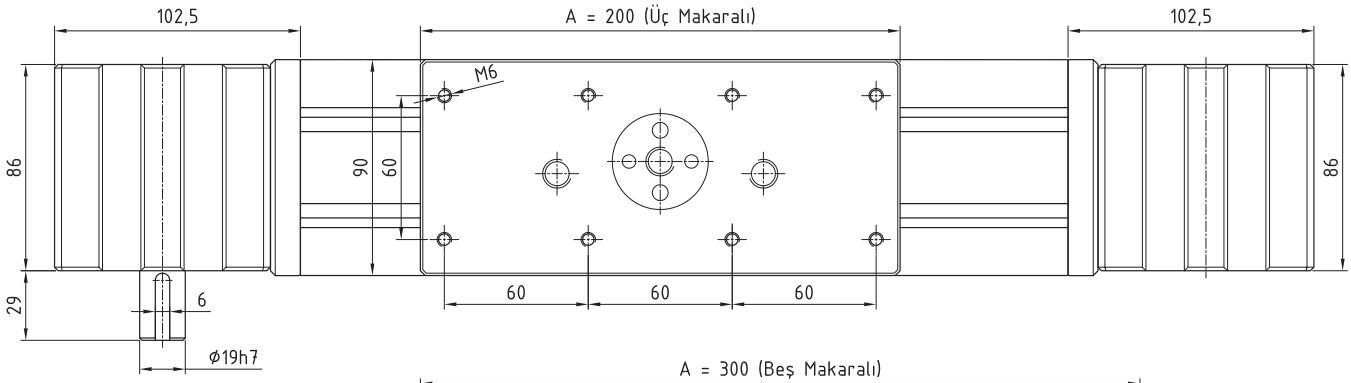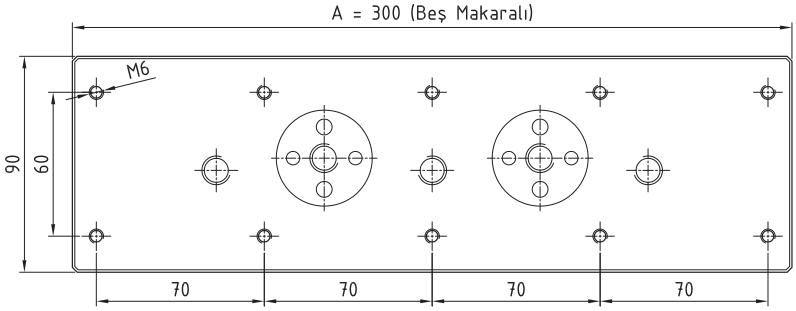
*(KG20-5M30 Dişli Kutusu ve Motor Flanşları Kullanılmıştır.)